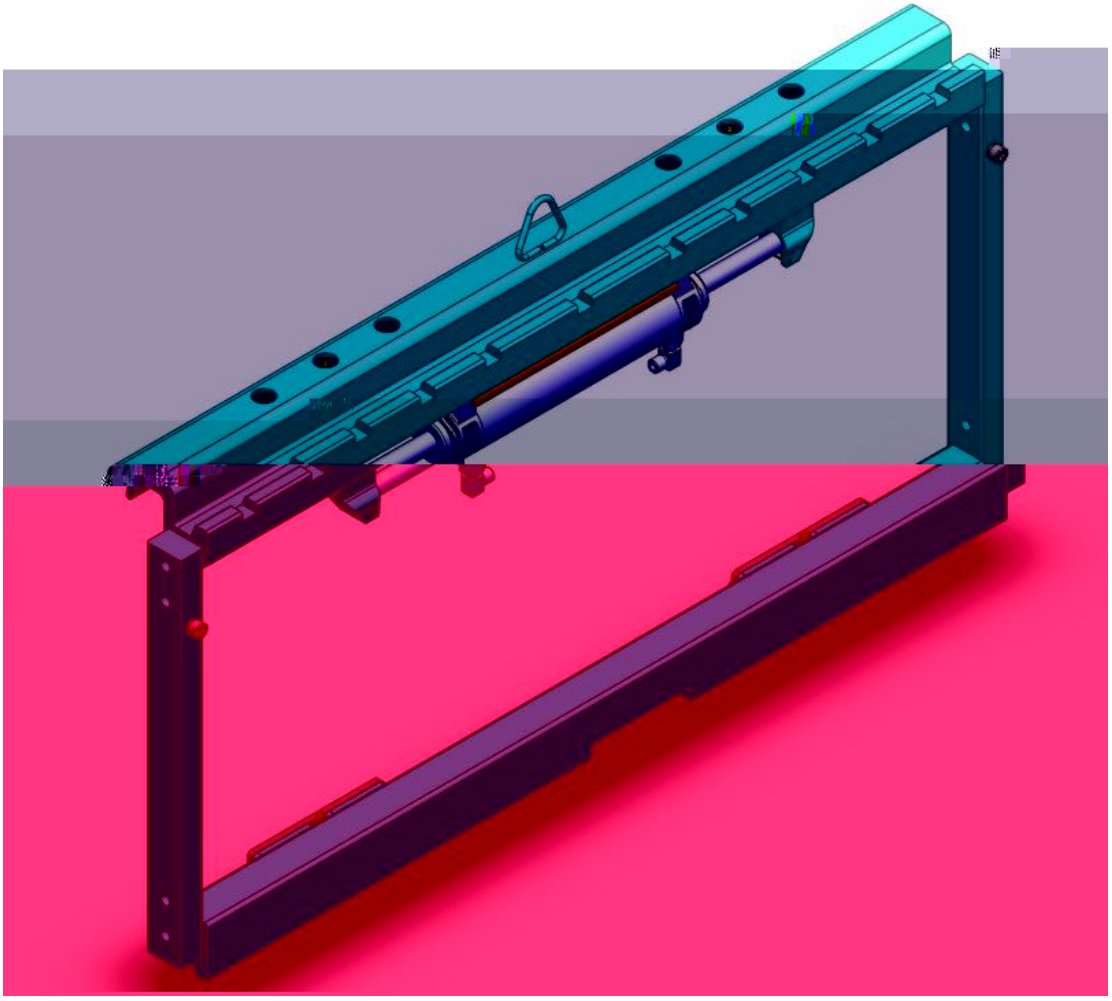

……

……

……

……

……

……

……

……

……

……

……

✧

✧

✧

✧

✧

✧

✧

⚠

⚠

⚠

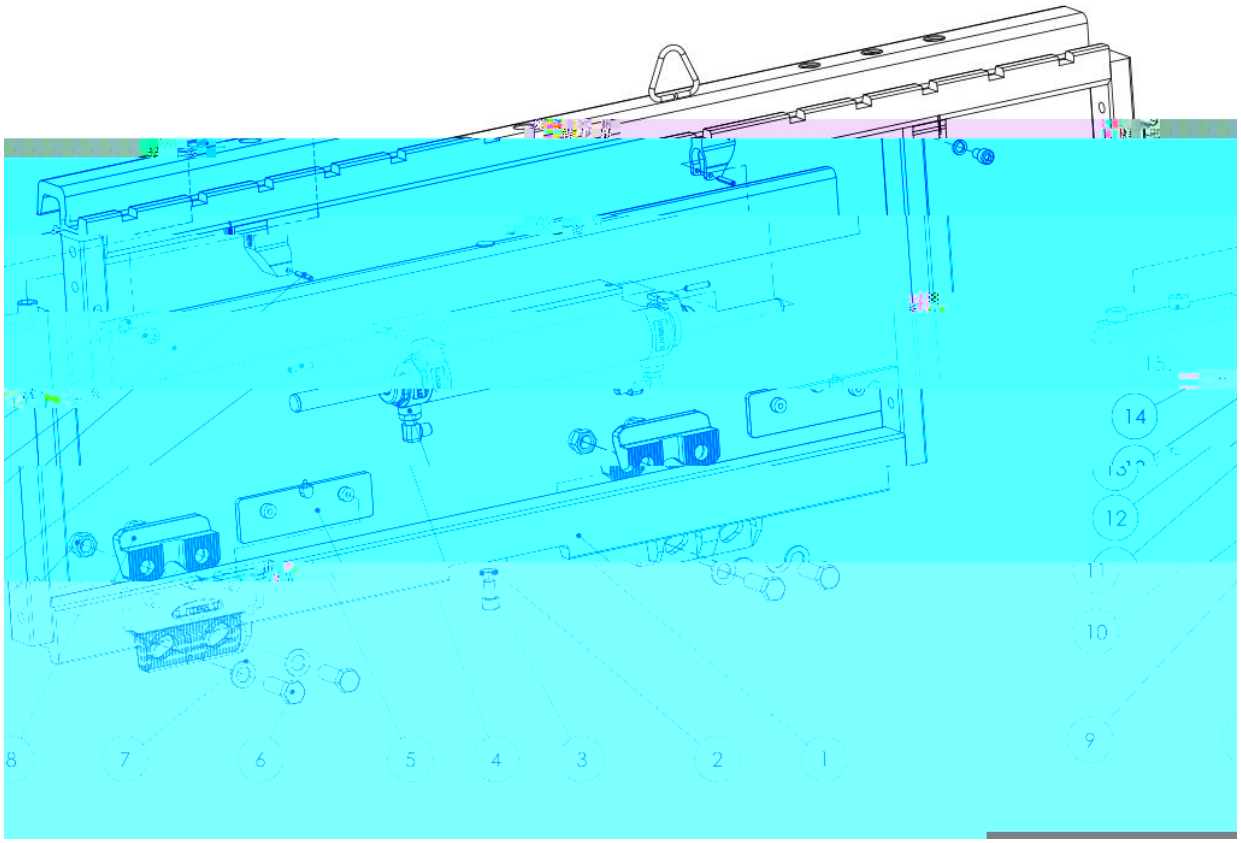
8
7
6
5
4
3
2
1
9
10
11
12
13
14
15

	LC15KA		LC20KA		LC30KA	